SERIE NCV 63 — FLAT CYLINDERS / *CILINDRI PIATTI*

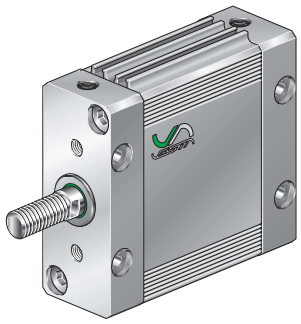

NCV 63 □□□ □ □

Stroke
Corsa
(mm)

VS High temperature (-25°C / + 120 °C)
HT Polyurethane rod seal
Guarnizione dello stelo in Poliuretano per alte temperature (-25 °C / + 120 °C)

P Through rod cylinder
Cilindro stelo passante

TN2 Multi Thrust tandem cylinder
Cilindro Tandem multispinta

AR No rotating cylinder
Cilindro Antirotazione

With magnetic piston
Con pistone magnetico

Features of reed switches see:
Caratteristiche finecorsa magnetici:
..... **Pag. A-19.**

Vesta introduces new flat NCV-63 series cylinder to meet applications when both thrust and reduced dimensions are needed.
High quality components, high precision machining and treatments grant reliability and high performances together with long lasting life of cylinders.
Compact and robust, it is most used in welding plants, packaging machines and linear motion applications.

Vesta presenta il nuovo cilindro serie NCV-63 piatto a sezione ovale per soddisfare applicazioni dove la necessità di forza si unisce ad esigenze di ingombri ridotti o di antirotazione.
Di costruzione robusta e compatta, garantisce lunga durata e prestazioni elevate, grazie a lavorazioni di precisione ad alla scelta di componenti di grande qualità ed affidabilità.
Trova grande impiego nei sistemi ed impianti di saldatura a punti, di movimentazione lineare e in macchine ed attrezzature settore packaging.

TECHNICAL FEATURES

Piston rod	Stainless steel
Seals	Polyurethane piston rod, NBR piston seals
Lubrication	Not required.
Medium	Filtered air.
Cushioning	Mechanical buffers at end of strokes.

CARATTERISTICHE TECNICHE

Stelo	*Acciaio inox*
Guarnizioni	*Stelo in Poliuretano, pistone in NBR*
Lubrificazione	*Non necessaria.*
Fluido	*Aria filtrata.*
Ammortizzatori	*Smorzatori d'urto di fine corsa.*

NCV 63 — FLAT CYLINDERS / *CILINDRI PIATTI*

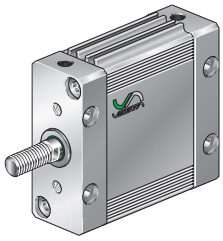

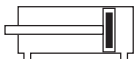

✱ = Stroke / *Corsa*

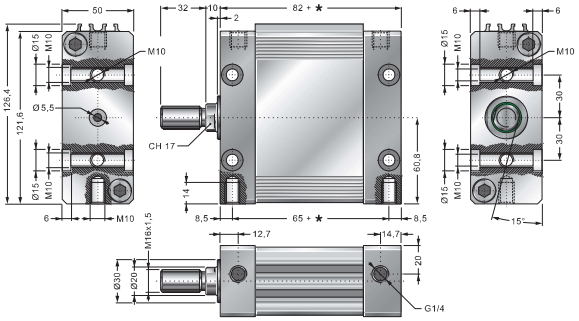

NCV 63 P — THROUGH ROD FLAT CYLINDERS / *CILINDRI PIATTI STELO PASSANTE*

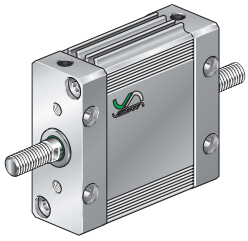

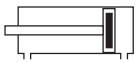

✱ = Stroke / *Corsa*

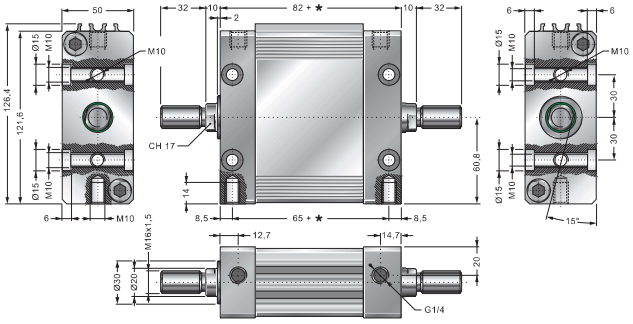

NCV 63 TN2 — MULTI THRUST TANDEM FLAT CYLINDERS / *CILINDRI PIATTI TANDEM MULTISPINTA*

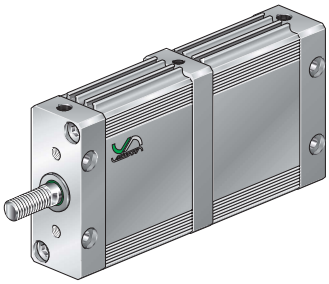

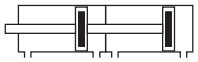
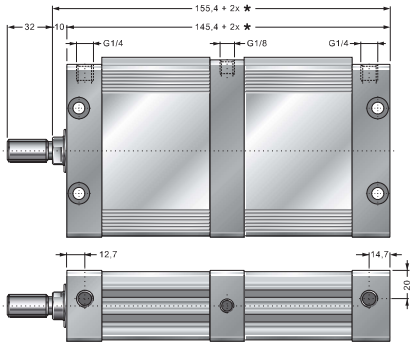
✱ = Stroke / *Corsa*